home by somogyi

GL 44H

instruction manual

használati utasítás
návod k použití
manual de utilizare
uputstvo za upotrebu
návod na použitie

SOMOGYI ELEKTRONIC®

GB

GL 44H

LED flashlight

1. Function selector button
2. ON/OFF button
3. Wall-mountable holder

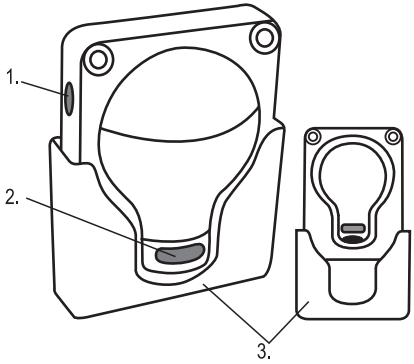

OPERATION

This is a versatile product that you can use as a wall-mounted beacon, or as a simple flashlight when removed from the holder. You can also mount the light on a wall without the holder by the two hangers at the back, or using a two-sided self-adhesive tape.

The function selector button (1) on the side allows you choose between two operating modes:

1. Pressing the ON/OFF button turns the light on and off.
2. When you first press the ON/OFF button, all 4 LEDs are lit up with full brightness. When the button is pressed a second time all 4 LEDs are lit up with half brightness; pressing the button a third time turns off all LEDs.

REPLACING THE BATTERIES

If the light starts to fade, it is recommended to replace the batteries in the product. You can access the batteries after removing the battery compartment cover at the back.

Replace the batteries; make sure to use batteries of the same type, preferably alkaline batteries.

WARNINGS

- Do not expose the device to direct sunlight.
- Do not clean the device or the sensors with aggressive or scratching cleaning materials.
- Protect the device from extreme temperatures, humidity and dust.
- Make sure no objects or liquids get into the inside of the device through the openings on its cover.
- Never disassemble the device; consult a technician if repair is needed.
- Handle with care; never drop the device. Do not continue using the device if it is damaged.

TECHNICAL PARAMETERS

Light source: 4 LEDs

Power supply: 3 x AAA [1.5 V] batteries (not included)

SOMOGYI ELEKTRONIC®

H

GL 44H

LED-es elemlámpa

1. Funkció gomb
2. Be- kikapcsoló gomb
3. Falra rögzíthető tartó

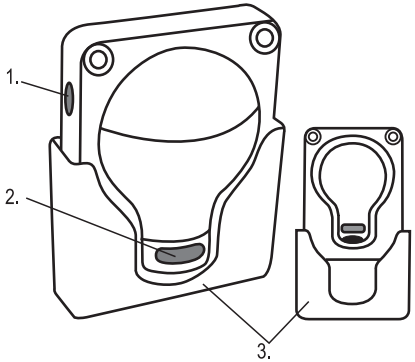

MŰKÖDÉS

A készülék felhasználási területe szinte korlátlan, használhatja irányfénynek a falra rögzítve, egyszerű elemlámpaként, kivéve a falra rögzíthető tartójából. Tartó nélkül is lehetséges a készüléket falra szerelni a hátoldalán található akasztófül segítségével, illetve egy kétoldali ragasztócímke segítségével is rögzítheti.

A készülék oldalán található egy funkció gomb (1), mely segítségével kétféle működés közül választhat:

1. A be-kikapcsoló gomb segítségével be- illetve kikapcsolni tudja a lámpát.
2. A be-kikapcsoló gomb első lenyomása esetén teljes fényerővel világít a 4 LED, a gomb újbóli lenyomásával a 4 LED fél fényerővel világít, a gomb ismételt lenyomásával a 4 LED lekapcsol.

ELEMCSERE

- Mikor romlást tapasztal a fényerőben, ajánlott kicserélni a készülék elemeit. A lámpa hátlapján található elemtartó fedél eltávolítása után hozzáférhetővé vállnak az elemek.
- Cserélje ki a lemerült elemeket, azonos típusú és lehetőleg alkáli elemeket használjon.

FIGYELMEZTETÉS

Ne érje közvetlenül napfény a készüléket!
Ne kezelje agresszív vagy karcoló tisztítószerekkel!
Óvja szélsőséges hőmérsékleti igénybevételtől, párától és portól!
Ügyeljen arra, hogy a nyílásokon keresztül semmilyen tárgy vagy folyadék ne kerülhessen a készülékbe!
Soha ne próbálja meg szétszerelni a készülékeket, javítását bízza szakemberre!
Legyen elővigyázatos, ne ejtse le a készüléket. Sérülés esetén tilos tovább használni!

MŰSZAKI ADATOK

Fényforrás: 4 db LED izzó
Tápellátás: 3 x AAA [1,5 V] elem (nem tartozék)

SOMOGYI ELEKTRONIC®

CZ

GL 44H

bateriová LED svítilna

1. Přepínač funkcí
2. Tlačítko ZAP / VYP
3. Držák na zeď

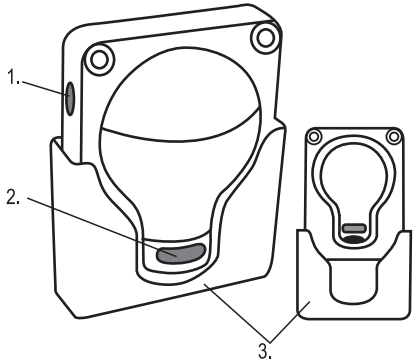

PROVOZ

Přístroj má velmi široké pole využití, můžete jej použít jako orientační světlo umístěním do držáku na zeď nebo jako jednoduchou bateriovou svítilnu po vyjmutí z držáku. Tuto svítilnu můžete upevnit i bez držáku, pověšením na zeď za ouško na zadní straně nebo nalepením oboustrannou samolepicí páskou.

Pomocí přepínače (1) na boku přístroje můžete zvolit jednu ze dvou možností provozování:

1. Tlačítko ZAP / VYP (2) bude sloužit k pouhému zapnutí a vypnutí svítilny.
2. Tlačítkem ZAP / VYP (2) při prvním stlačení zapnete plný svit všech čtyřech LED žárovek, po jeho dalším stlačení LED žárovky svítí poloviční intenzitou, dalším stlačením se pak vypínají.

VÝMĚNA BATERIÍ

Pokud svítilna již svítí slabě, doporučuje se výměna baterií. Po otevření krytu držáku baterií na zadní straně přístroje jsou baterie zpřístupněny k výměně.

Vyměňte vybité baterie za nové - použijte stejný typ a pokud možno alkalické (alkaline).

UPOZORNĚNÍ

- Přístroj nevystavujte přímému slunečnímu záření!
- Svítilnu nečistěte agresivními nebo drsnými čisticími prostředky!
- Chraňte před mezními teplotními podmínkami, před vlhkostí a prachem!
- Dbejte, aby přes otvory nevnikl do přístroje cizí předmět nebo tekutina!
- Nikdy nezkoušejte přístroj rozebírat, jeho případnou opravu svěřte odborníkovi!
- Buďte předvídaví, přístroj neupusťte na zem. V případě poškození je jeho další používání zakázáno!

TECHNICKÉ ÚDAJE

Světelný zdroj: 4x LED žárovka

Napájení: 3x AAA [1,5 V] baterie (není v příslušenství)

SOMOGYI ELEKTRONIC®

RO

GL 44H

lanternă cu LED

1. Buton funcții
2. Comutator
3. Suport pentru fixare pe perete

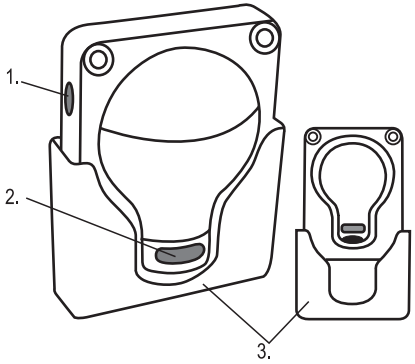

FUNCȚIONARE

Aria de folosire a aparatul este foarte variată, se poate folosi ca şi lumină directoare dacă se fixează pe perete, ca şi o lanternă simplă, dacă se scoate din suportul pentru fixare. Aparatul se poate fixa pe perete şi fără suport, cu ajutorul unui cârlig amplasat pe partea din spate, sau cu o bandă dublu adezivă.

Pe aparat este un comutator, buton de funcție (1), cu ajutorul căreia puteți alege dintre două tipuri de funcționare:

1. Cu ajutorul butonului de pornire/oprire se poate porni sau opri lampa.
2. La prima apăsare a butonului pornire/oprire cele 4 LED-uri vor lumina la maxim, la a doua apăsare cele 4 LED-uri vor lumina la jumătate de putere, la a treia apăsare a butonului cele 4 LED-uri nu vor mai lumina.

SCHIMBARE BATERIE

Când luminozitatea scade, este recomandat schimbarea bateriilor din aparat. Partea din spate a lămpii se roteşte în direcția indicată de săgețile de pe acestă parte, astfel bateriile vor fi accesibile.

Schimbați bateriile uzate, cu alte baterii de aceeaşi tip, după posibilitate cu baterii alcaline.

ATENȚIONARE

- Nu expuneți aparatul direct razelor solare!
- Nu curățați cu soluții care pot dăuna aparatului!
- Feriți de temperaturi extreme, de umezeală şi praf!
- Aveți grijă sporită ca pe locurile deschise să nu pătundă în aparat nici un obiect sau lichid!
- Nu încercați să dezasamblați aparatul singur, repararea trebuie făcut de cei autorizați!
- Fiți precaut, nu scăpați aparatul. În cazul în care aparatul se defectează este interzis folosirea lui încontinuare!

DATE TEHNICE

Tipul becului: 4 buc Led-uri

Alimentare: 3 x AAA [1,5 V] baterie (nu este inclus)

SOMOGYI ELEKTRONIC®

SRB

GL 44H

LED baterijska lampa

1. Funkcijski taster
2. Prekidač za uklj./isklj.
3. Zidni nosač

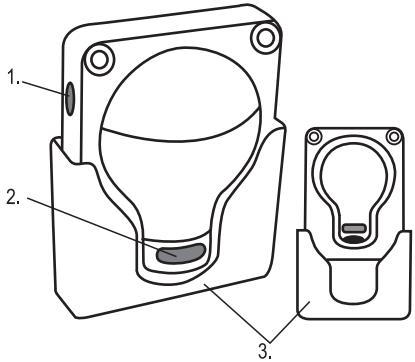

RAD

Upotreba ove lampe je raznovrsna. Možete je koristiti kao noćna signalna lampa montiranu na zid, kao jednostavnu lampu bez zidnog nosača. I bez zidnog nosača se može postaviti na zid uz pomoć proreza za kačenje ili dvostrane lepljive trake.
Sa strane lampe se nalazi funkcijski taster (1) koji možete birati dva režima rada:
1. Lampa se isključuje i uključuje prekidačem za uključenje i isključenje.
2. Prvim pritiskom funkcijskog tastera 4 LED diode svetle punom snagom, drugim pritiskom 4 LED diode svetle sa pola snage.

ZAMENA BATERIJE

Kada primetite slabljenje svetlosti poželjno je promeniti baterije. Da bi baterije bile dostupne, skinite poklopac sa poleđine lampe.
Pazeći na polaritete promenite baterije, po mogućnosti koristite alkalne baterije.

NAPOMENE

- Ovaj proizvod ne izlažite direktnom uticaju sunca!
- Za čišćenje ne koristite agresivna hemijska sredstva!
- Štitite od ekstremnih uslova rada, pare i prašine!
- Obratite pažnju da kroz otvore ništa ne upadne ili ucuri u uređaj!
- Nikada ne rastavljaljte uređaj, popravke poverite stručnom licu!
- Pazite da ne slomite uređaj, oštećeni uređaj je zabranjeno koristiti!

TEHNIČKI PODACI

Izvor svetlosti: 4 x LED dioda
Napajanje: 3 x AAA [1,5 V] baterija (nije u sklopu)

SOMOGYI ELEKTRONIC®

SK

GL 44H

batériové svietidlo s LED

1. Tlačidlo funkcie
2. Tlačidlo na za- a vypnutie
3. Držiak na stenu

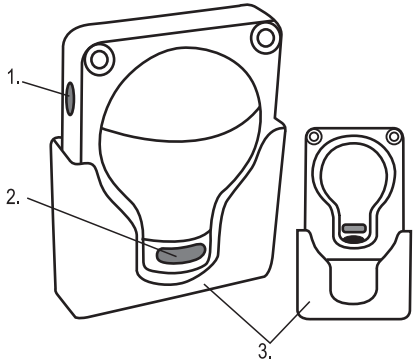

PREVÁDZKA

Prevádzkovanie prístroja je skoro neobmedzený, môžete ho použiť aj ako pozičné svietidlo upevnené na stenu, aj ako jednoduché batériové svietidlo, ak vyberiete z puzdra, s ktorým ho môžete upevniť na stenu. Aj bez puzdra je možné zavesiť prístroja na stenu s krúžkom na zavesenie, ktoré je na zadnej strane prístroja, respektíve upevnenie je možné aj s dvojstrannou samolepiacou páskou.

Na strane prístroja sa nachádza tlačidlo funkcie (1), s pomocou tohto tlačidla môžete vybrať z dvoch spôsobov prevádzkovania:

1. Pomocou tlačidla na za- a vypnutie, môžete svietidlo za- alebo vypnúť.
2. S prvým stlačením tlačidla na za- a vypnutie svieti s plnou svietivosťou 4 LED, ak opäť stlačíte tlačidlo, s polovičnou svietivosťou svieti 4 LED, ak tlačíte ešte raz, 4 LED sa vypne.

VÝMENA BATÉRIE

Ak zbadáte slabú intenzitu svetla, vymeňte batérie. Po odstránení zadného krytu môžete batérie vymeniť. Používajte rovnaký typ batérie, odporúčame používať alkalické batérie.

UPOZORNENIE

- Chráňte prístroj pred účinkami priameho slnečného a tepelného žiarenia!
- Na čistenie nepoužívajte agresívne chemikálie, ktoré môžu poškrabať povrch prístroja!
- Chráňte pred prachom, parou, priamym slnečným a tepelným žiarením!
- Dbajte na to aby sa do výrobku nedostal žiadna tekutina alebo predmet!
- Nerozoberajte prístroj, opravu ponechajte odborníkovi!
- Prístroj chráňte pred pádom. V prípade poškodenia je zakázané ho používať ďalej!

TECHNICKÉ ÚDAJE

Zdroj svetla: 4 ks LED žiarovka

Napájanie: 3 x AAA [1,5 V] batéria (nie je súčasťou príslušenstva)

SOMOGYI ELEKTRONIC®

GL 44H

Eng. szám: S5998K740

Importálja: **SOMOGYI ELEKTRONIC®**
9027 Győr, Gesztenyefa út 3. • **www.sal.hu**
Származási hely: Kína

Importator: **S.C. SOMOGYI ELEKTRONIC S.R.L.**
J12/2014/13.06.2006 C.U.I.: RO 18761195
Comuna Gilău, județul Cluj, România
Str. Principală nr. 52 Cod poștal: 407310
Telefon: +40 264 406 488 • Fax: +40 264 406 489
www.somogyi.ro
Țara de origine: China

Uvoznik za SRB: **Elementa d.o.o.**
Jovana Mikića 56, 24000 SUBOTICA, SRBIJA
Tel:++381(0)24 686 270
www.elementa.rs
Zemlja uvoza: Mađarska • Zemlja porekla: Kina

Distribútor: **Somogyi Elektronic Slovensko s.r.o.**
Záhradnícka 10, 945 01 Komárno, SK
Tel.: +421/0/ 35 7902400
www.salshop.sk
Krajina pôvodu: Čína

RoHS COMPLIANT

PAP/PVC

SOMOGYI ELEKTRONIC®