PROSTO

SRB

Zidni nosač za zvučne kutije
SPH11/BK
Uputstvo za upotrebu

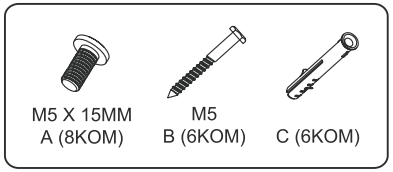

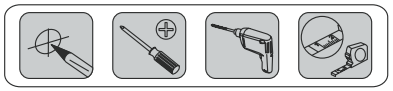

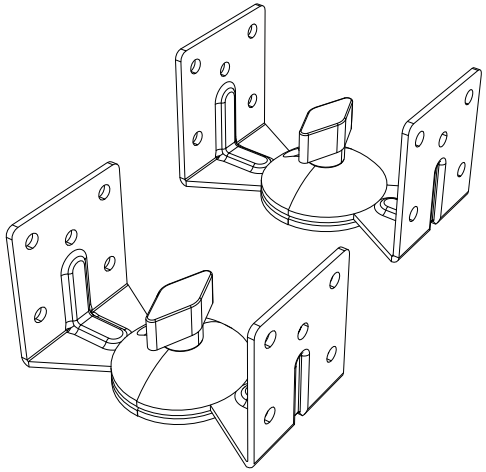

KORAK 1A Fiksiranje na betonsku podlogu

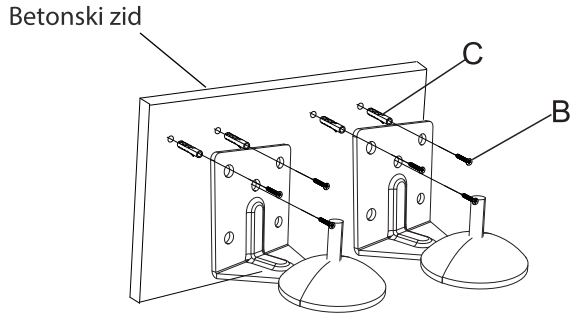

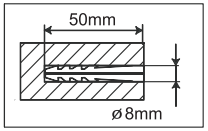

KORAK 1B Fiksiranje na drvenu podlogu

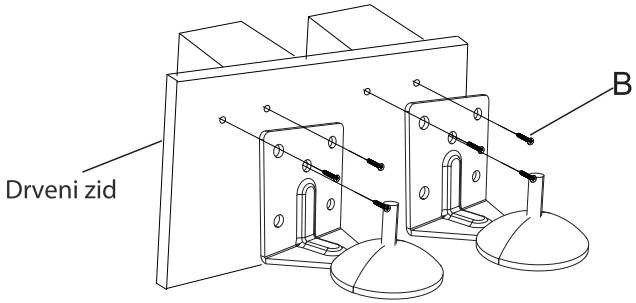

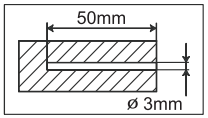

KORAK 2 Postavite zvučnik na zidni nosač

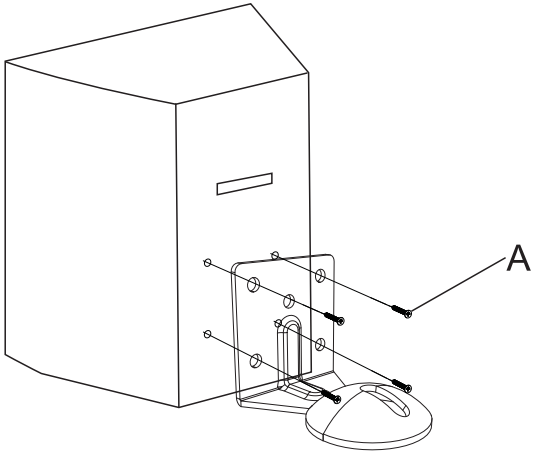

KORAK 3 Završena montaža

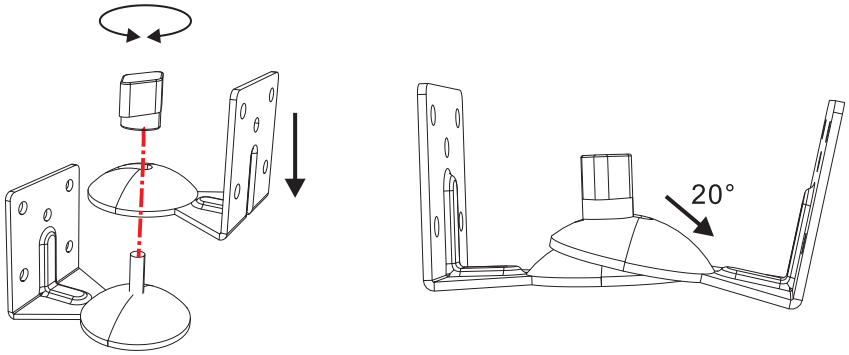

Oznaka: SPH11/BK
Proizvođač: Bestview Industry Limited
Zemlja porekla: Kina; Uvoznik za Srbiju: Elementa d.o.o.
Srbija, Subotica, Jovana Mikića 56
Telefon: 024/686-270; www.elementa.rs